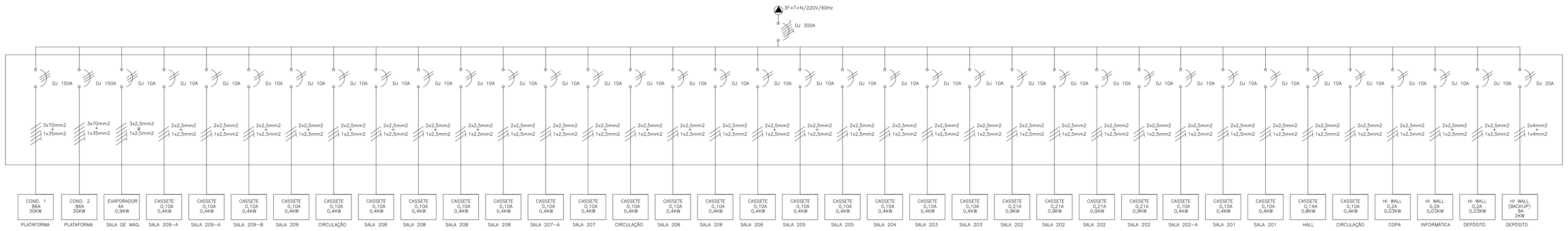

QAC1 - 2º PAVIMENTO
SEM ESCALA

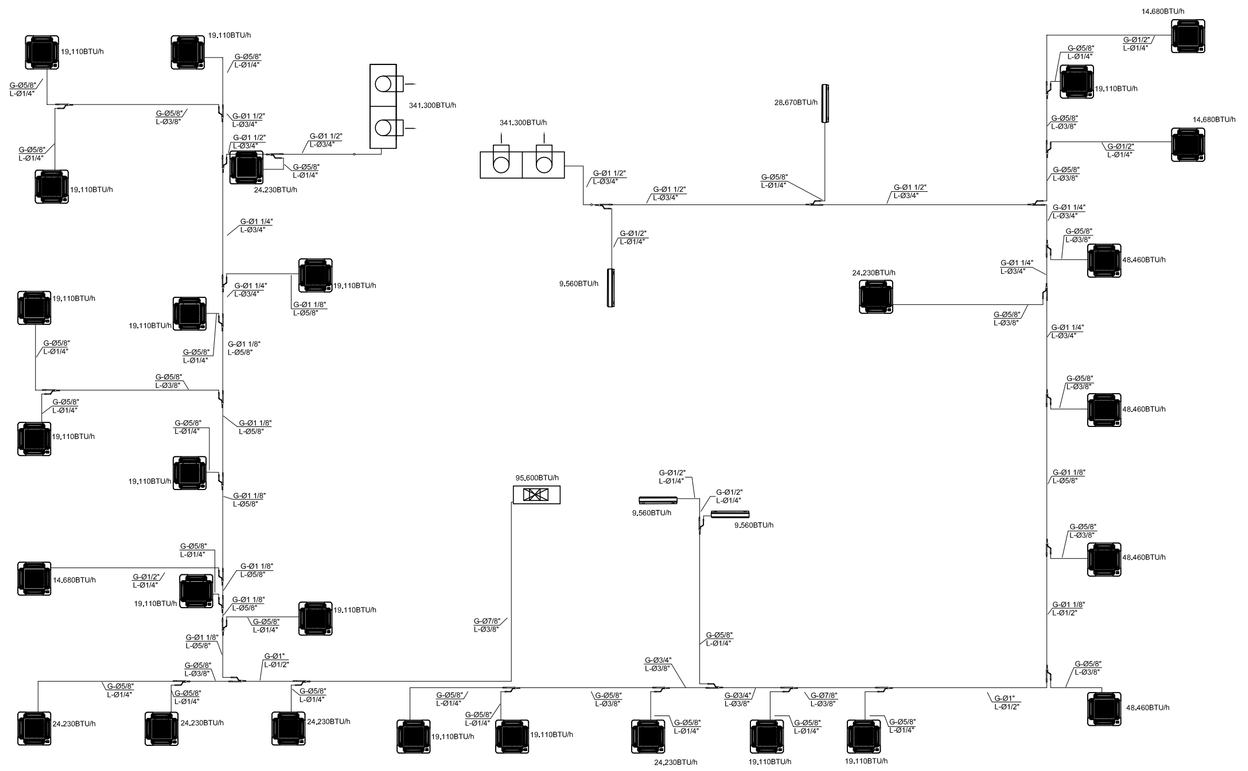

2º PAVIMENTO
SEM ESCALA

NOTAS:

1– OS QUADROS ELÉTRICOS DEVERÃO SER DO TIPO ARMÁRIO EM CHAPA DE AÇO DEVIDAMENTE TRATADA E PINTADA, DEVENDO CONTER TODOS OS ELEMENTOS DE ALIMENTAÇÃO DE PROTEÇÃO, PARA OS MOTORES DOS EQUIPAMENTOS, SENDO SEU DIMENSIONAMENTO CONFORME O DESENHO.

WILLIAM JOSÉ CHARTOUNI
CREA–RJ – 84–1–00141–4D
AUTOR DO PROJETO

REV./NUM.	DATA	ASSUNTO	VISTO
D	19/11/2013	REVISÃO GERAL CONFORME SOLICITAÇÃO DE SISTEMAS BACKUP DE 14/11/2013	MSTC
C	01/08/2013	REVISÃO GERAL CONFORME REUNIÃO 31/07/2013	MSTC
B	01/08/2013	REVISÃO GERAL CONFORME REUNIÃO 31/07/2013	MSTC
A	05/06/2013	REVISÃO GERAL MAIO/2013	MSTC

MSTC ENGENHARIA LTDA
e-mail : mstc@mstc.com.br
telefax: (21) 2509-3177

CONTRATANTE:
MINISTÉRIO PÚBLICO FEDERAL
PROCURADORIA REGIONAL DA REPÚBLICA - 2ª REGIÃO

TÍTULO:
ASSESSORIA DE OBRAS E PROJETOS
Avenida Almirante Barroso, 54 - 2º PAVIMENTO

FASE:
AR CONDICIONADO_PROJETO EXECUTIVO

DESENHO:
QUADROS ELÉTRICOS E UNIFILAR - 2º PAVIMENTO

RESPONSÁVEL:		MATRÍCULA:	DESENHO:
MSTC ENGENHARIA LTDA.		CREA/RJ-92-2-00646-D	PATRICIA EWELYN
ESCALA: INDICADA	DATA: 26/04/2013	FOLHA: 004 / 005	ARQUIVO: MSTC_PRR2_AC_PE_2ºPAV_004_REV D

1:0.10.10 1 - 4G&.DO

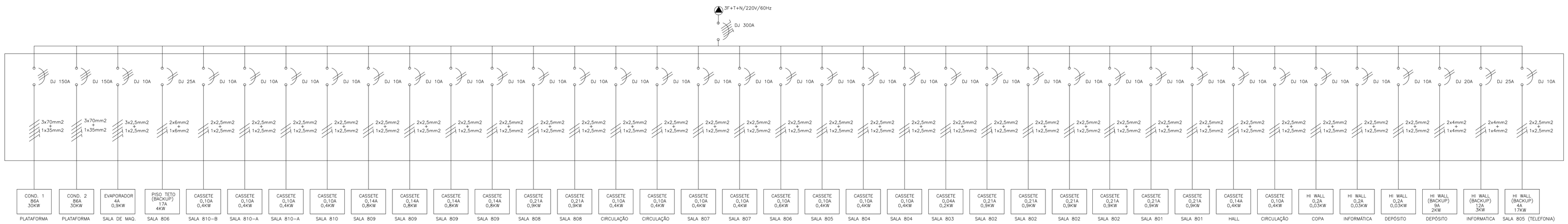

QAC2 - 8º PAVIMENTO
SEM ESCALA

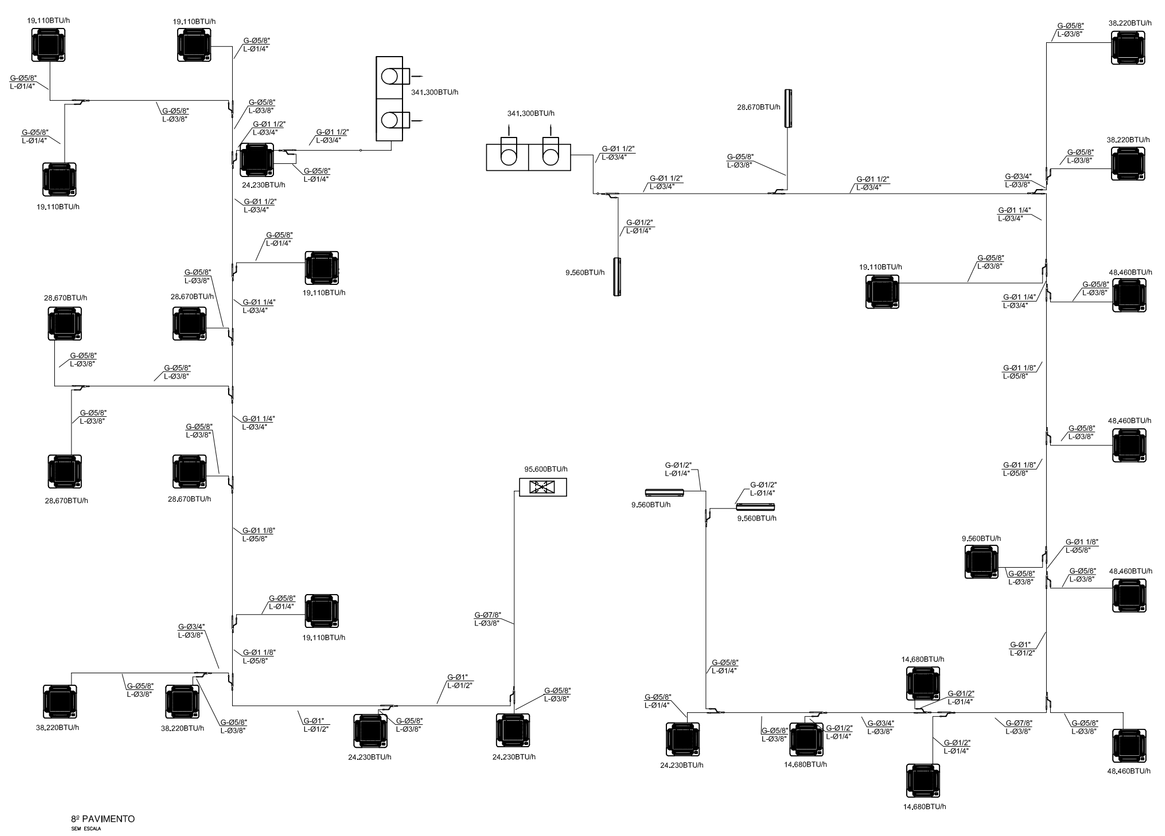
15,110BTUh
15,110BTUh
G-050" L-050"
G-050" L-050"
G-050" L-050"
G-050" L-050"
G-01 1/2" L-050"
G-01 1/2" L-050"
G-050" L-050"
G-01 1/2" L-050"
G-050" L-050"
G-01 1/2" L-050"
10,110BTUh
24,230BTUh
341,300BTUh
341,300BTUh
G-01 1/2" L-050"
G-01 1/2" L-050"
G-01 1/2" L-050"
G-050" L-050"
26,670BTUh
G-01 1/2" L-050"
G-01 1/2" L-050"
9,500BTUh
15,110BTUh
G-050" L-050"
G-01 1/2" L-050"
G-050" L-050"
G-01 1/2" L-050"
15,110BTUh
24,230BTUh
G-050" L-050"
G-01 1/2" L-050"
G-050" L-050"
G-01 1/2" L-050"
G-050" L-050"
G-01 1/2" L-050"

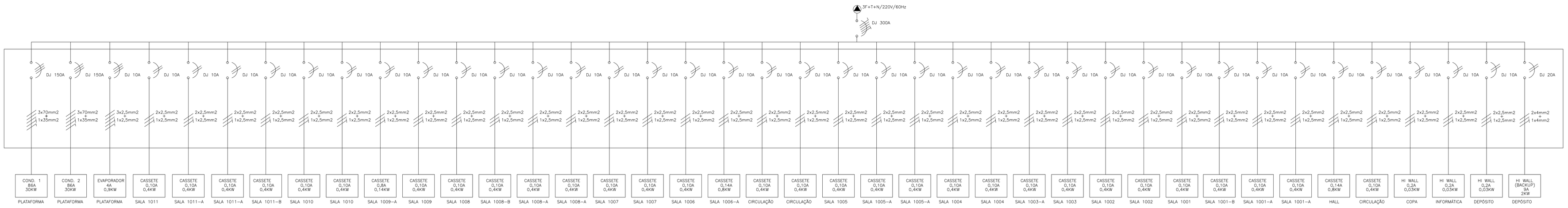

QAC 10 - 10º PAVIMENTO
SEM ESCALA

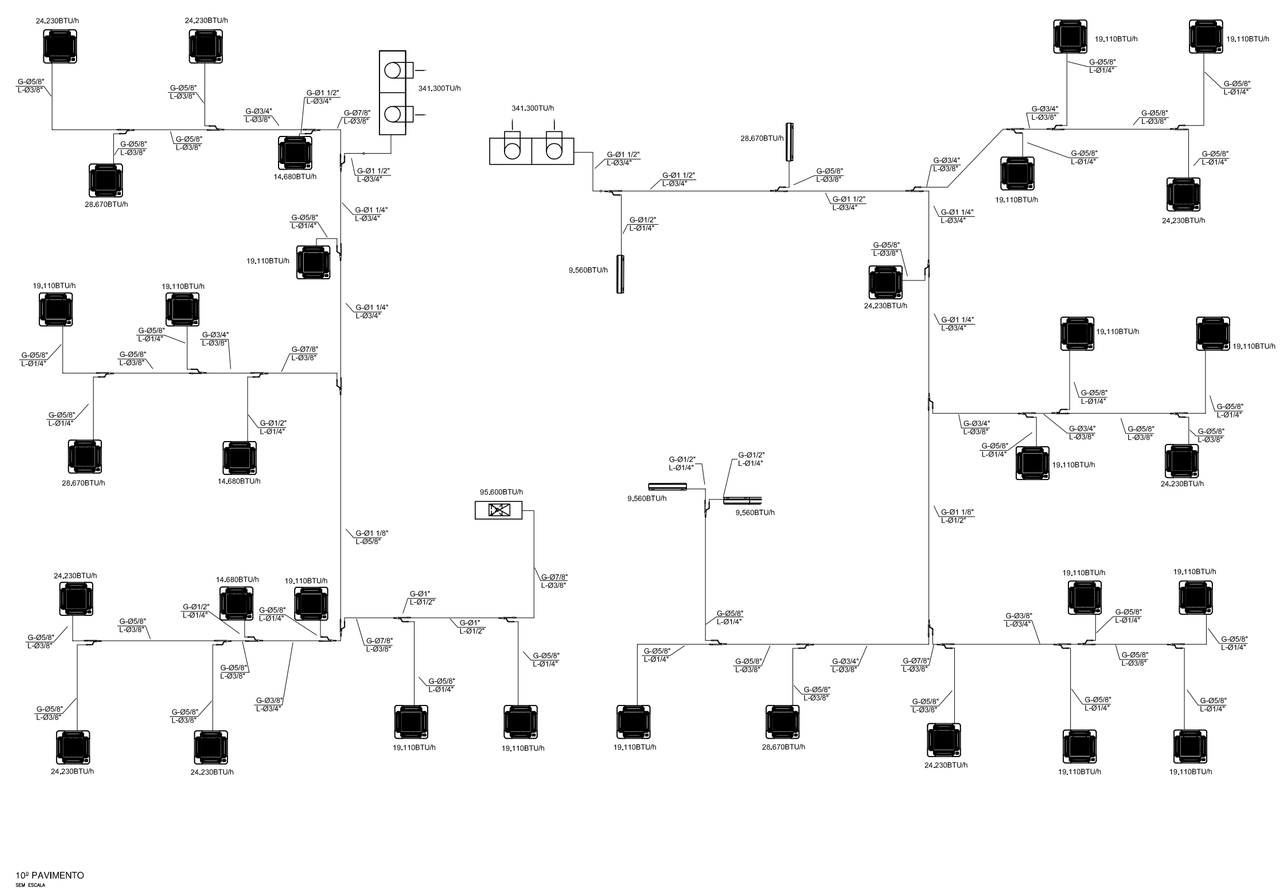

10º PAVIMENTO
SEM ESCALA

NOTAS:

1– OS QUADROS ELÉTRICOS DEVERÃO SER DO TIPO ARMÁRIO EM CHAPA DE AÇO DEVIDAMENTE TRATADA E PINTADA, DEVENDO CONTER TODOS OS ELEMENTOS DE ALIMENTAÇÃO DE PROTEÇÃO, PARA OS MOTORES DOS EQUIPAMENTOS, SENDO SEU DIMENSIONAMENTO CONFORME O DESENHO.

WILLIAM JOSÉ CHARTOUNI
CREA–RJ – 84–1–00141–4D
AUTOR DO PROJETO

REV./NUM.	DATA	ASSUNTO	VISTO
D	19/11/2013	REVISÃO GERAL CONFORME SOLICITAÇÃO DE SISTEMAS BACKUP DE 14/11/2013	MSTC
C	01/08/2013	REVISÃO GERAL CONFORME REUNIÃO 31/07/2013	MSTC
B	01/08/2013	REVISÃO GERAL CONFORME REUNIÃO 31/07/2013	MSTC
A	05/06/2013	REVISÃO GERAL MAIO/2013	MSTC

MSTC ENGENHARIA
MSTC ENGENHARIA LTDA
e-mail : mstc@mstc.com.br
telefax: (21) 2509-3177

CONTRATANTE:
MINISTÉRIO PÚBLICO FEDERAL
PROCURADORIA REGIONAL DA REPÚBLICA - 2ª REGIÃO

TÍTULO:
ASSESSORIA DE OBRAS E PROJETOS
Avenida Almirante Barroso, 54 - 10º PAVIMENTO

FASE:
AR CONDICIONADO_PROJETO EXECUTIVO

DESENHO:
QUADROS ELÉTRICOS E UNIFILAR - 10º PAVIMENTO

RESPONSÁVEL:		MATRÍCULA:	DESENHO:
MSTC ENGENHARIA LTDA.		CREA/RJ-92-2-00646-D	PATRICIA EWELYN
ESCALA: INDICADA	DATA: 26/04/2013	FOLHA: 004 / 005	ARQUIVO: MSTC_PRR2_AC_PE_10ºPAV_004_REV D

1:0.10 / 0:1 - 4.64.7.0h

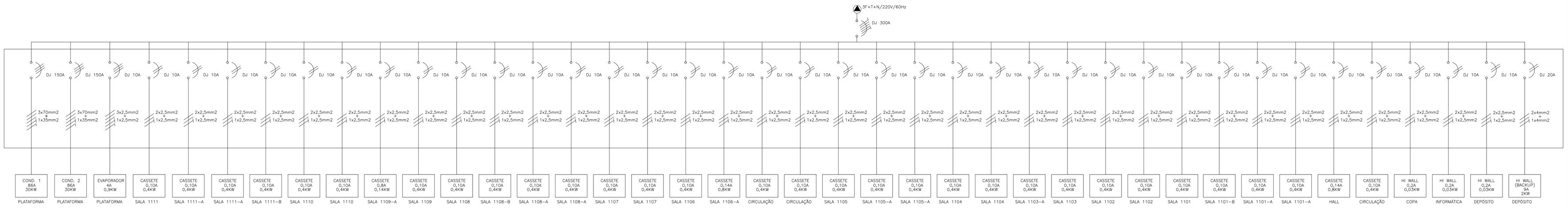

QAC 11 - 11º PAVIMENTO
ESC 1/50m²

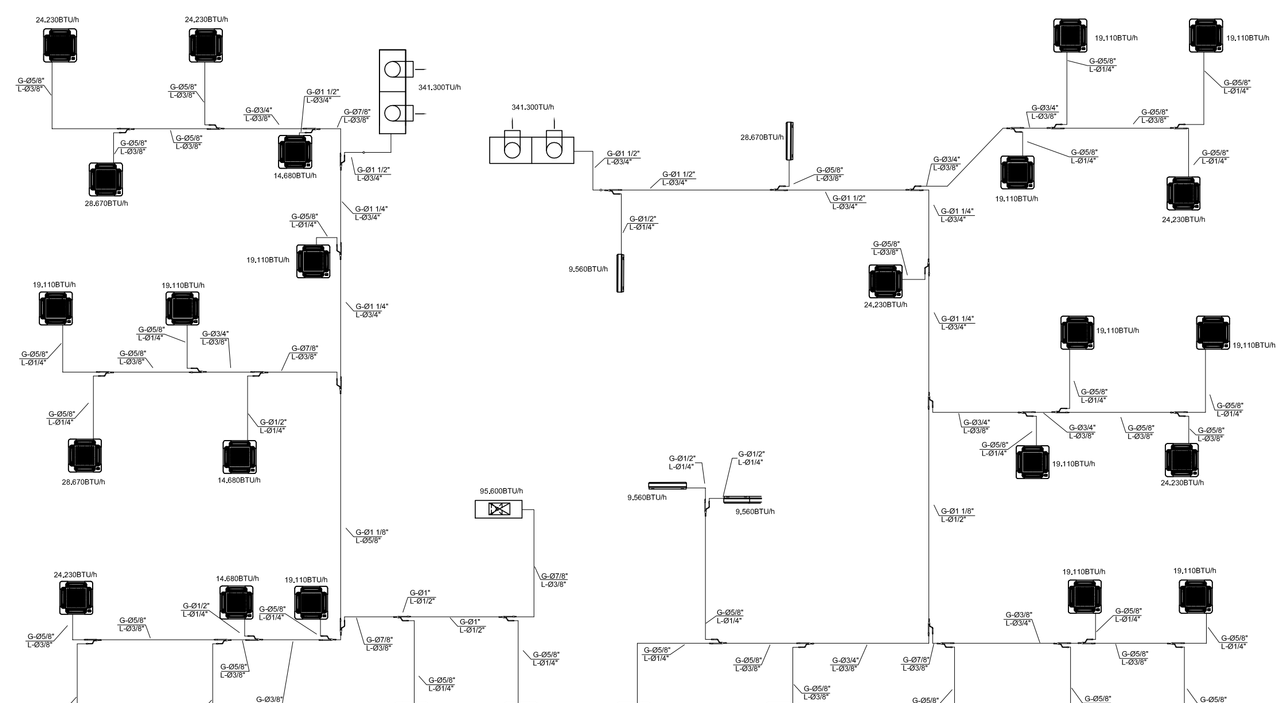

11º PAVIMENTO
ESC 1/50m²

NOTAS:

1– OS QUADROS ELÉTRICOS DEVERÃO SER DO TIPO ARMÁRIO EM CHAPA DE AÇO DEVIDAMENTE TRATADA E PINTADA, DEVENDO CONTER TODOS OS ELEMENTOS DE ALIMENTAÇÃO DE PROTEÇÃO, PARA OS MOTORES DOS EQUIPAMENTOS, SENDO SEU DIMENSIONAMENTO CONFORME O DESENHO.

WILLIAM JOSÉ CHARTOUNI
CREA–RJ – 84–1–00141–4D
AUTOR DO PROJETO

REV./NUM.	DATA	ASSUNTO	VISTO
D	19/11/2013	REVISÃO GERAL CONFORME SOLICITAÇÃO DE SISTEMAS BACKUP DE 14/11/2013	MSTC
C	01/08/2013	REVISÃO GERAL CONFORME REUNIÃO 31/07/2013	MSTC
B	01/08/2013	REVISÃO GERAL CONFORME REUNIÃO 31/07/2013	MSTC
A	05/06/2013	REVISÃO GERAL MAIO/2013	MSTC

MSTC ENGENHARIA
MSTC ENGENHARIA LTDA
e-mail : mstc@mstc.com.br
telefax: (21) 2509-3177

CONTRATANTE:
MINISTÉRIO PÚBLICO FEDERAL
PROCURADORIA REGIONAL DA REPÚBLICA - 2ª REGIÃO

TÍTULO:
ASSESSORIA DE OBRAS E PROJETOS
Avenida Almirante Barroso, 54 - 11º PAVIMENTO

FASE:
AR CONDICIONADO_PROJETO EXECUTIVO

DESENHO:
QUADROS ELÉTRICOS E UNIFILAR - 11º PAVIMENTO

RESPONSÁVEL:		MATRÍCULA:	DESENHO:
MSTC ENGENHARIA LTDA.		CREA/RJ-92-2-00646-D	PATRICIA EWELYN
ESCALA: INDICADA	DATA: 26/04/2013	FOLHA: 004 / 005	ARQUIVO: MSTC_PRR2_AC_PE_11ºPAV_004_REV D

15/10/05 - 454.70h

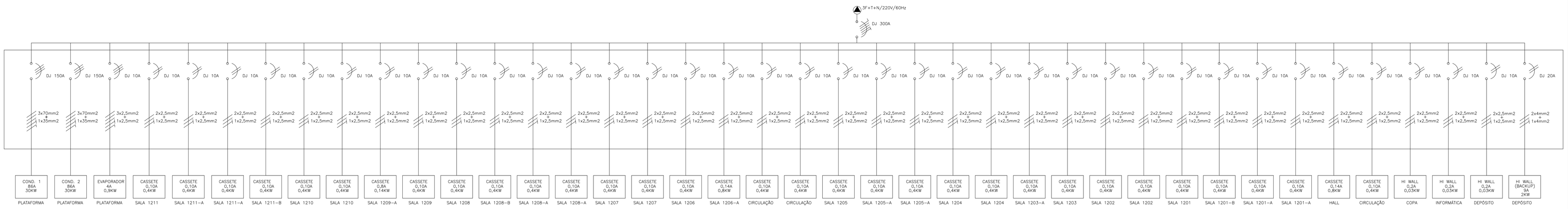

QAC 12 - 12º PAVIMENTO
SEM ESCALA

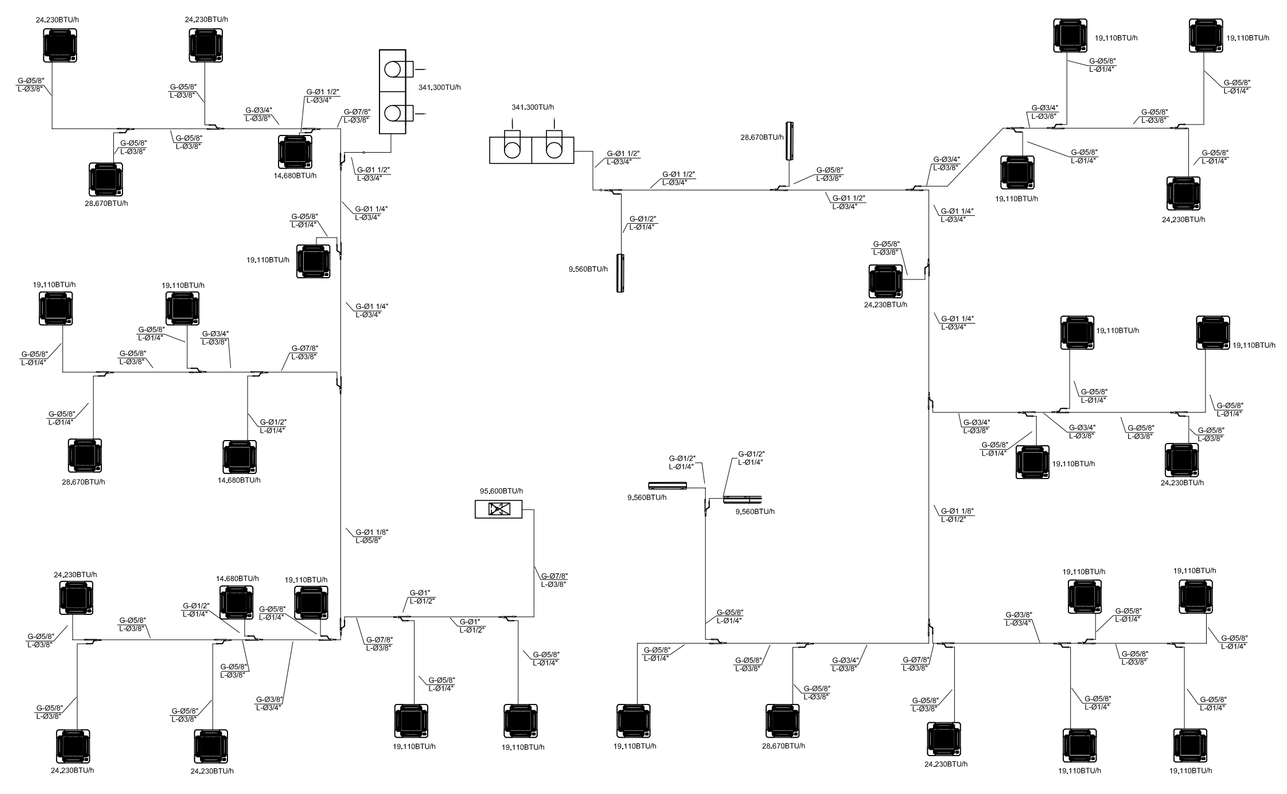

12º PAVIMENTO
SEM ESCALA

NOTAS:

1– OS QUADROS ELÉTRICOS DEVERÃO SER DO TIPO ARMÁRIO EM CHAPA DE AÇO DEVIDAMENTE TRATADA E PINTADA, DEVENDO CONTER TODOS OS ELEMENTOS DE ALIMENTAÇÃO DE PROTEÇÃO, PARA OS MOTORES DOS EQUIPAMENTOS, SENDO SEU DIMENSIONAMENTO CONFORME O DESENHO.

WILLIAM JOSÉ CHARTOUNI
CREA–RJ – 84–1–00141–4D
AUTOR DO PROJETO

REV./NUM.	DATA	ASSUNTO	VISTO
D	19/11/2013	REVISÃO GERAL CONFORME SOLICITAÇÃO DE SISTEMAS BACKUP DE 14/11/2013	MSTC
C	01/08/2013	REVISÃO GERAL CONFORME REUNIÃO 31/07/2013	MSTC
B	01/08/2013	REVISÃO GERAL CONFORME REUNIÃO 31/07/2013	MSTC
A	05/06/2013	REVISÃO GERAL MAIO/2013	MSTC

MSTC ENGENHARIA
MSTC ENGENHARIA LTDA
e-mail : mstc@mstc.com.br
telefax: (21) 2509-3177

CONTRATANTE:
MINISTÉRIO PÚBLICO FEDERAL
PROCURADORIA REGIONAL DA REPÚBLICA - 2ª REGIÃO

TÍTULO:
ASSESSORIA DE OBRAS E PROJETOS
Avenida Almirante Barroso, 54 - 12º PAVIMENTO

FASE:
AR CONDICIONADO_PROJETO EXECUTIVO

DESENHO:
QUADROS ELÉTRICOS E UNIFILAR - 12º PAVIMENTO

RESPONSÁVEL:		MATRÍCULA:	DESENHO:
MSTC ENGENHARIA LTDA.		CREA/RJ-92-2-00646-D	PATRICIA EWELYN
ESCALA:	DATA:	FOLHA:	ARQUIVO:
INDICADA	26/04/2013	004 / 005	MSTC_PRR2_AC_PE_12ºPAV_004_REV D

1:0.10.1.0.1 - 4.5A.7.0.1

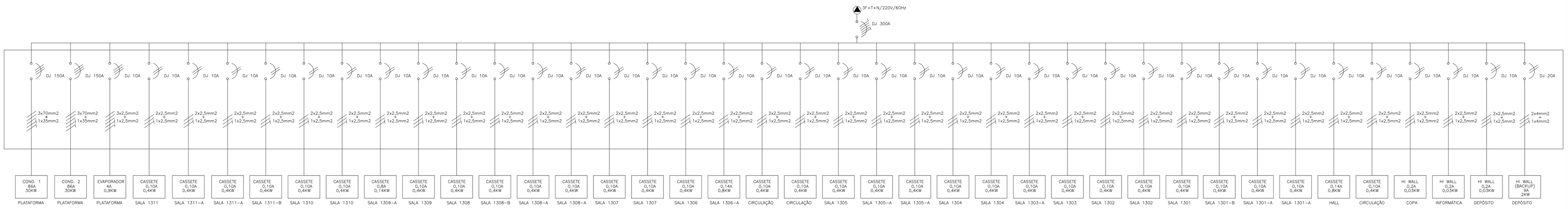

QAC 13 - 13º PAVIMENTO
SR EDAA

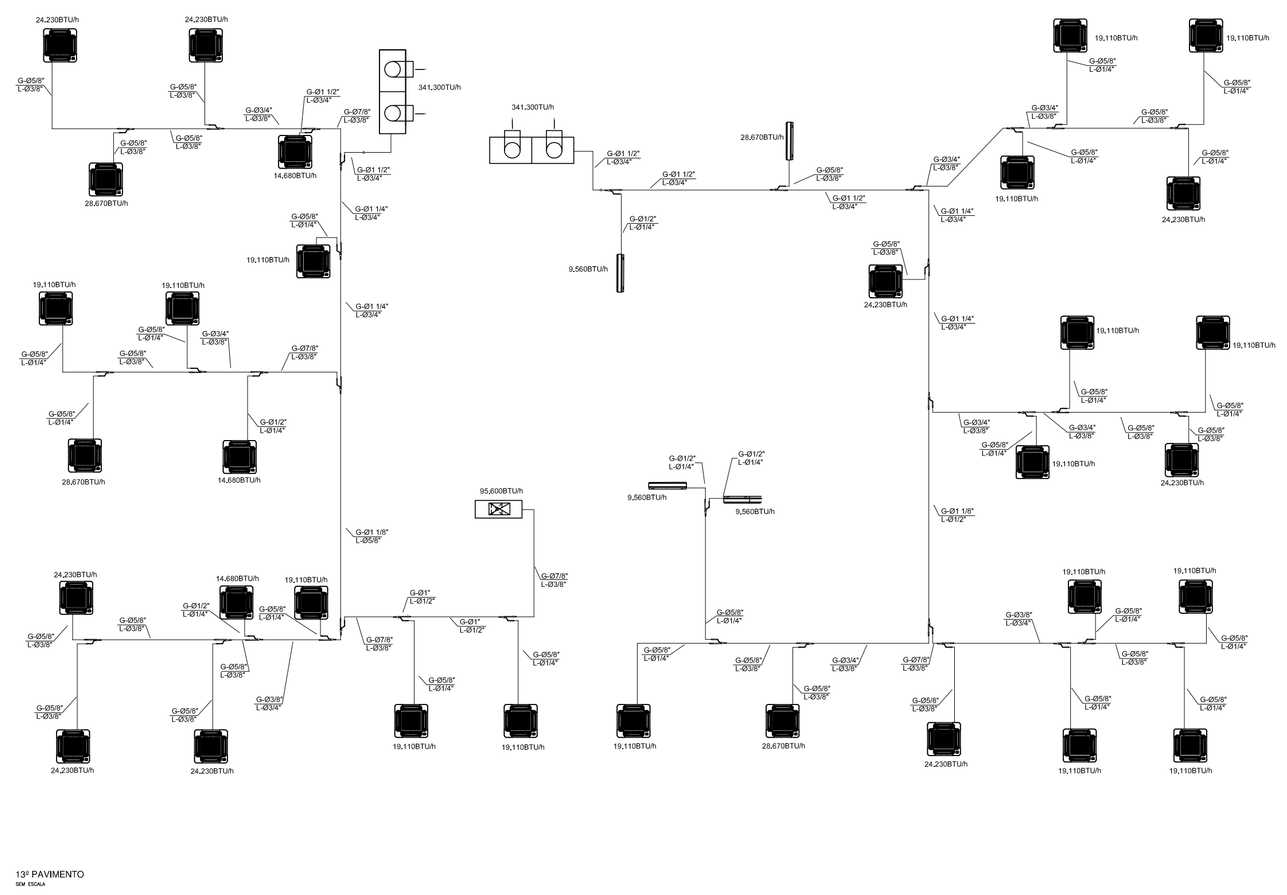

13º PAVIMENTO
SR EDAA

NOTAS:

1– OS QUADROS ELÉTRICOS DEVERÃO SER DO TIPO ARMÁRIO EM CHAPA DE AÇO DEVIDAMENTE TRATADA E PINTADA, DEVENDO CONTER TODOS OS ELEMENTOS DE ALIMENTAÇÃO DE PROTEÇÃO, PARA OS MOTORES DOS EQUIPAMENTOS, SENDO SEU DIMENSIONAMENTO CONFORME O DESENHO.

WILLIAM JOSÉ CHARTOUNI
CREA–RJ – 84–1–00141–4D
AUTOR DO PROJETO

REV./NUM.	DATA	ASSUNTO	VISTO
D	19/11/2013	REVISÃO GERAL CONFORME SOLICITAÇÃO DE SISTEMAS BACKUP DE 14/11/2013	MSTC
C	01/08/2013	REVISÃO GERAL CONFORME REUNIÃO 31/07/2013	MSTC
B	01/08/2013	REVISÃO GERAL CONFORME REUNIÃO 31/07/2013	MSTC
A	05/06/2013	REVISÃO GERAL MAIO/2013	MSTC

MSTC ENGENHARIA
MSTC ENGENHARIA LTDA
e-mail : mstc@mstc.com.br
telefax: (21) 2509-3177

CONTRATANTE:
MINISTÉRIO PÚBLICO FEDERAL
PROCURADORIA REGIONAL DA REPÚBLICA - 2ª REGIÃO

TÍTULO:
ASSESSORIA DE OBRAS E PROJETOS
Avenida Almirante Barroso, 54 - 13º PAVIMENTO

FASE:
AR CONDICIONADO_PROJETO EXECUTIVO

DESENHO:
QUADROS ELÉTRICOS E UNIFILAR - 13º PAVIMENTO

RESPONSÁVEL:		MATRÍCULA:	DESENHO:
MSTC ENGENHARIA LTDA.		CREA/RJ-92-2-00646-D	PATRICIA EWELYN
ESCALA: INDICADA	DATA: 26/04/2013	FOLHA: 004 / 005	ARQUIVO: MSTC_PRR2_AC_PE_13ºPAV_004_REV D

15/10/05 - 434.70h

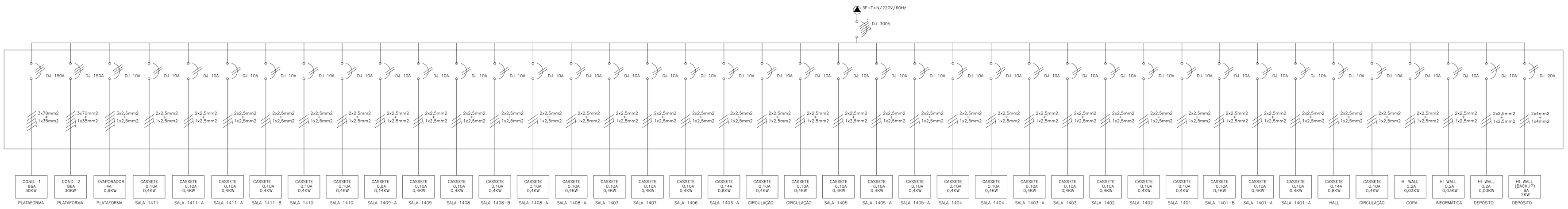

QAC 14 - 14º PAVIMENTO
SEM ESCALA

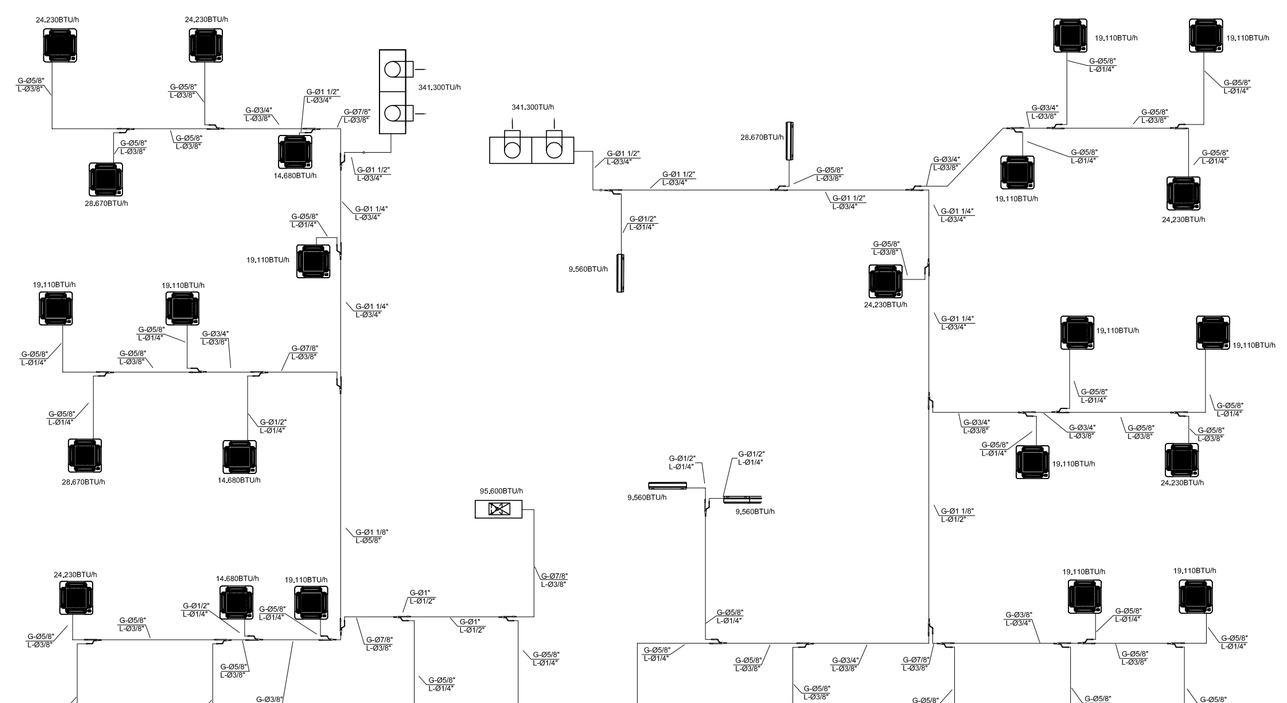

14º PAVIMENTO
SEM ESCALA

NOTAS:

1– OS QUADROS ELÉTRICOS DEVERÃO SER DO TIPO ARMÁRIO EM CHAPA DE AÇO DEVIDAMENTE TRATADA E PINTADA, DEVENDO CONTER TODOS OS ELEMENTOS DE ALIMENTAÇÃO DE PROTEÇÃO, PARA OS MOTORES DOS EQUIPAMENTOS, SENDO SEU DIMENSIONAMENTO CONFORME O DESENHO.

WILLIAM JOSÉ CHARTOUNI
CREA–RJ – 84–1–00141–4D
AUTOR DO PROJETO

REV./NUM.	DATA	ASSUNTO	VISTO
D	19/11/2013	REVISÃO GERAL CONFORME SOLICITAÇÃO DE SISTEMAS BACKUP DE 14/11/2013	MSTC
C	01/08/2013	REVISÃO GERAL CONFORME REUNIÃO 31/07/2013	MSTC
B	01/08/2013	REVISÃO GERAL CONFORME REUNIÃO 31/07/2013	MSTC
A	05/06/2013	REVISÃO GERAL MAIO/2013	MSTC

MSTC ENGENHARIA
MSTC ENGENHARIA LTDA
e-mail : mstc@mstc.com.br
telefax: (21) 2509-3177

CONTRATANTE:
MINISTÉRIO PÚBLICO FEDERAL
PROCURADORIA REGIONAL DA REPÚBLICA - 2ª REGIÃO

TÍTULO:
ASSESSORIA DE OBRAS E PROJETOS
Avenida Almirante Barroso, 54 - 14º PAVIMENTO

FASE:
AR CONDICIONADO_PROJETO EXECUTIVO

DESENHO:
QUADROS ELÉTRICOS E UNIFILAR - 14º PAVIMENTO

RESPONSÁVEL:		MATRÍCULA:	DESENHO:
MSTC ENGENHARIA LTDA.		CREA/RJ-92-2-00646-D	PATRICIA EWELYN
ESCALA: INDICADA	DATA: 26/04/2013	FOLHA: 004 / 005	ARQUIVO: MSTC_PRR2_AC_PE_14ºPAV_004_REV D

1:0.10 / 0.1 - 4.54.7.0.1

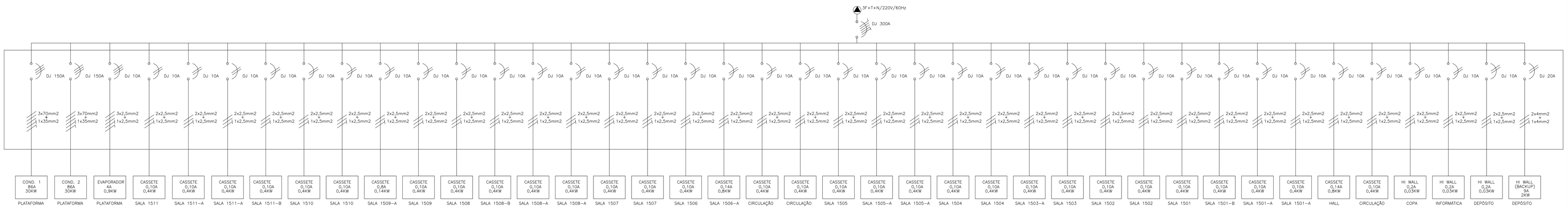

QAC 15 - 15º PAVIMENTO
SR ESALA

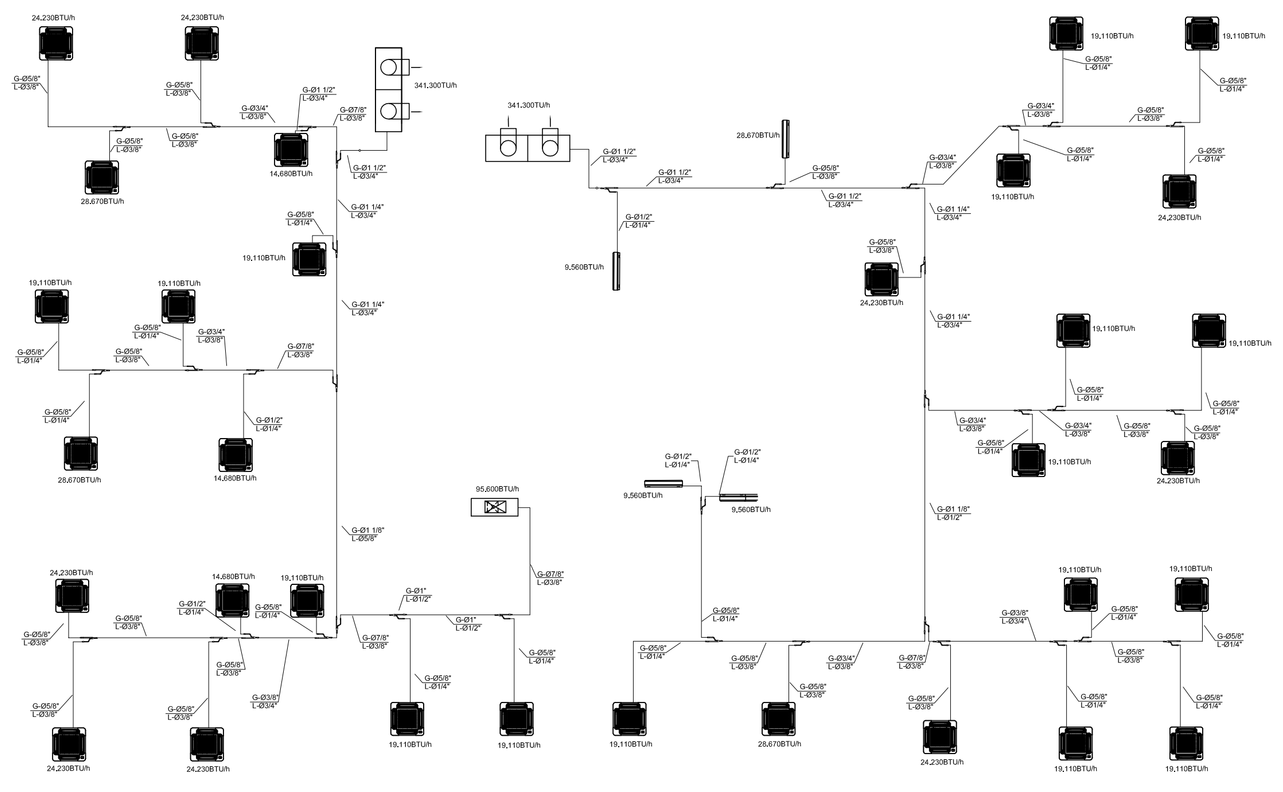

15º PAVIMENTO
SR ESALA

NOTAS:

1– OS QUADROS ELÉTRICOS DEVERÃO SER DO TIPO ARMÁRIO EM CHAPA DE AÇO DEVIDAMENTE TRATADA E PINTADA, DEVENDO CONTER TODOS OS ELEMENTOS DE ALIMENTAÇÃO DE PROTEÇÃO, PARA OS MOTORES DOS EQUIPAMENTOS, SENDO SEU DIMENSIONAMENTO CONFORME O DESENHO.

WILLIAM JOSÉ CHARTOUNI
CREA–RJ – 84–1–00141–4D
AUTOR DO PROJETO

REV./NUM.	DATA	ASSUNTO	VISTO
D	19/11/2013	REVISÃO GERAL CONFORME SOLICITAÇÃO DE SISTEMAS BACKUP DE 14/11/2013	MSTC
C	01/08/2013	REVISÃO GERAL CONFORME REUNIÃO 31/07/2013	MSTC
B	01/08/2013	REVISÃO GERAL CONFORME REUNIÃO 31/07/2013	MSTC
A	05/06/2013	REVISÃO GERAL MAIO/2013	MSTC

MSTC ENGENHARIA
MSTC ENGENHARIA LTDA
e-mail : mstc@mstc.com.br
telefax: (21) 2509-3177

CONTRATANTE:
MINISTÉRIO PÚBLICO FEDERAL
PROCURADORIA REGIONAL DA REPÚBLICA - 2ª REGIÃO

TÍTULO:
ASSESSORIA DE OBRAS E PROJETOS
Avenida Almirante Barroso, 54 - 15º PAVIMENTO

FASE:
AR CONDICIONADO_PROJETO EXECUTIVO

DESENHO:
QUADROS ELÉTRICOS E UNIFILAR - 15º PAVIMENTO

RESPONSÁVEL:		MATRÍCULA:	DESENHO:
MSTC ENGENHARIA LTDA.		CREA/RJ-92-2-00646-D	PATRICIA EWELYN
ESCALA: INDICADA	DATA: 26/04/2013	FOLHA: 004 / 005	ARQUIVO: MSTC_PRR2_AC_PE_15ºPAV_004_REV D

15/10/05 - 434.70h

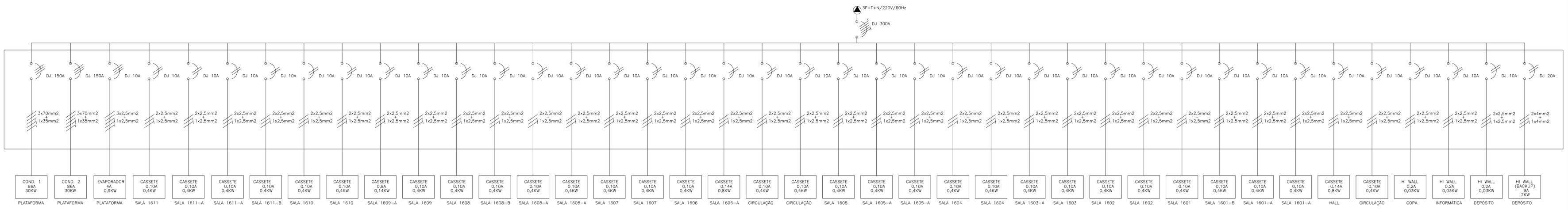

QAC 16 - 16º PAVIMENTO
ESC 1/50x1

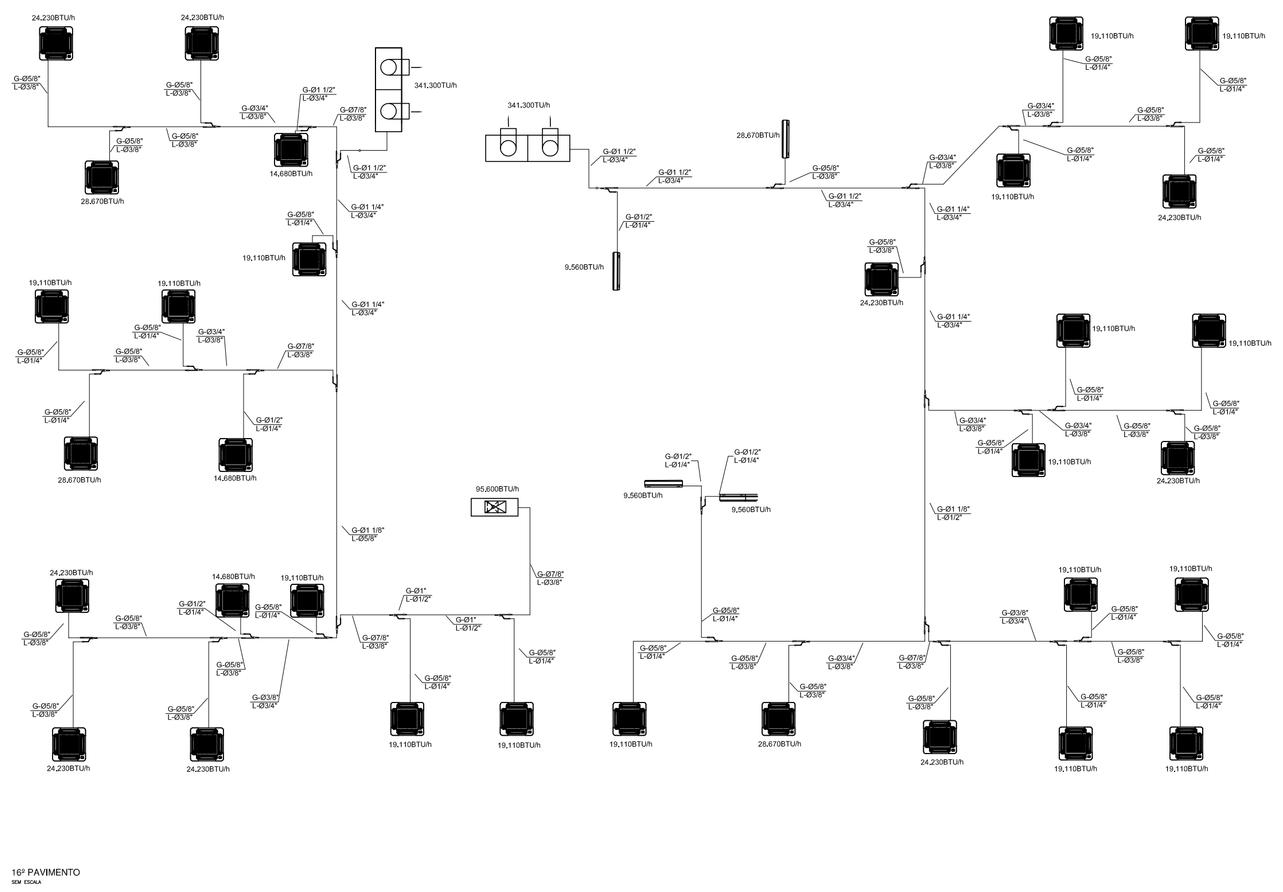

16º PAVIMENTO
ESC 1/50x1

NOTAS:

1– OS QUADROS ELÉTRICOS DEVERÃO SER DO TIPO ARMÁRIO EM CHAPA DE AÇO DEVIDAMENTE TRATADA E PINTADA, DEVENDO CONTER TODOS OS ELEMENTOS DE ALIMENTAÇÃO DE PROTEÇÃO, PARA OS MOTORES DOS EQUIPAMENTOS, SENDO SEU DIMENSIONAMENTO CONFORME O DESENHO.

WILLIAM JOSÉ CHARTOUNI
CREA–RJ – 84–1–00141–4D
AUTOR DO PROJETO

REV./NUM.	DATA	ASSUNTO	VISTO
D	19/11/2013	REVISÃO GERAL CONFORME SOLICITAÇÃO DE SISTEMAS BACKUP DE 14/11/2013	MSTC
C	01/08/2013	REVISÃO GERAL CONFORME REUNIÃO 31/07/2013	MSTC
B	01/08/2013	REVISÃO GERAL CONFORME REUNIÃO 31/07/2013	MSTC
A	05/06/2013	REVISÃO GERAL MAIO/2013	MSTC

MSTC ENGENHARIA
MSTC ENGENHARIA LTDA
e-mail : mstc@mstc.com.br
telefax: (21) 2509-3177

CONTRATANTE:
MINISTÉRIO PÚBLICO FEDERAL
PROCURADORIA REGIONAL DA REPÚBLICA - 2ª REGIÃO

TÍTULO:
ASSESSORIA DE OBRAS E PROJETOS
Avenida Almirante Barroso, 54 - 16º PAVIMENTO

FASE:
AR CONDICIONADO_PROJETO EXECUTIVO

DESENHO:
QUADROS ELÉTRICOS E UNIFILAR - 16º PAVIMENTO

RESPONSÁVEL:		MATRÍCULA:	DESENHO:
MSTC ENGENHARIA LTDA.		CREA/RJ-92-2-00646-D	PATRICIA EWELYN
ESCALA: INDICADA	DATA: 26/04/2013	FOLHA: 004 / 005	ARQUIVO: MSTC_PRR2_AC_PE_16ºPAV_004_REV D

15/10/05 - 434.70h

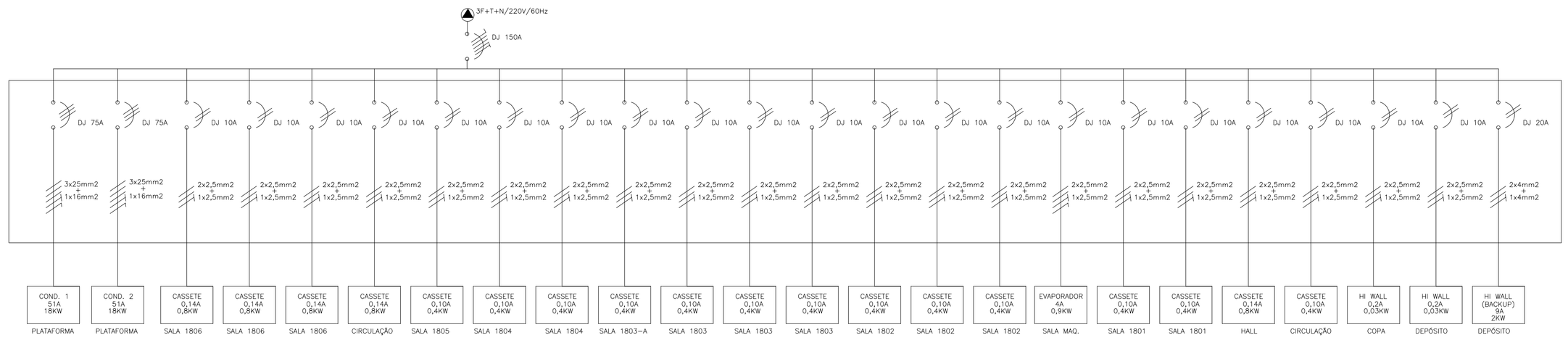

QAC11 - 18º PAVIMENTO
SEM ESCALA

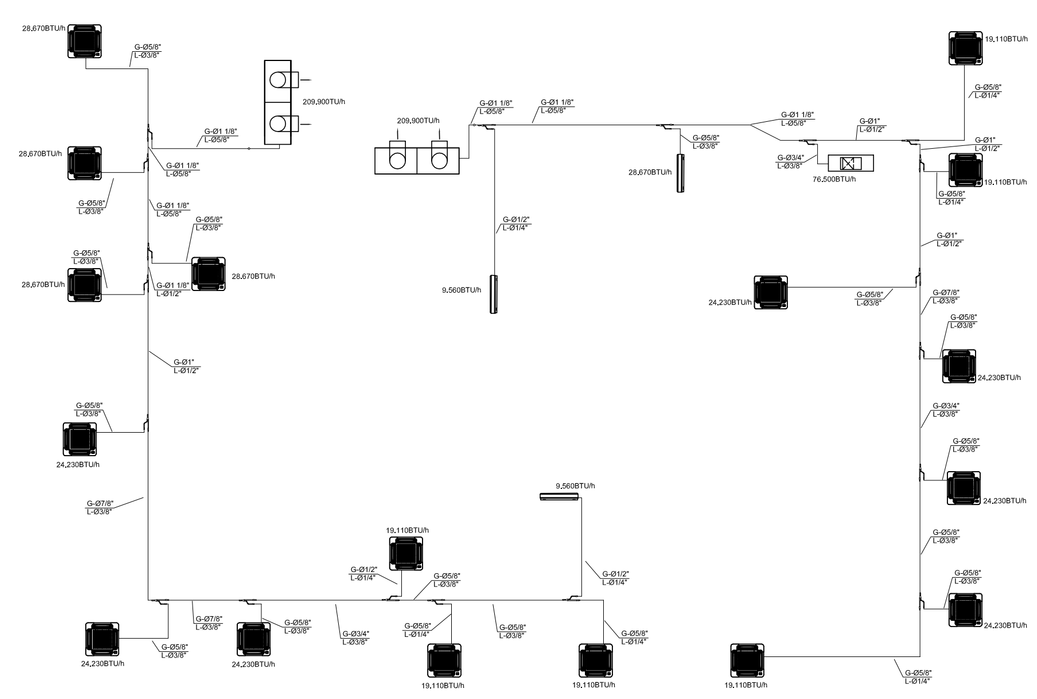

18º PAVIMENTO
SEM ESCALA

NOTAS:

1– OS QUADROS ELÉTRICOS DEVERÃO SER DO TIPO ARMÁRIO EM CHAPA DE AÇO DEVIDAMENTE TRATADA E PINTADA, DEVENDO CONTER TODOS OS ELEMENTOS DE ALIMENTAÇÃO DE PROTEÇÃO, PARA OS MOTORES DOS EQUIPAMENTOS, SENDO SEU DIMENSIONAMENTO CONFORME O DESENHO.

WILLIAM JOSÉ CHARTOUNI
CREA–RJ – 84–1–00141–4D
AUTOR DO PROJETO

REV./NUM.	DATA	ASSUNTO	VISTO
D	19/11/2013	REVISÃO GERAL CONFORME SOLICITAÇÃO DE SISTEMAS BACKUP DE 14/11/2013	MSTC
C	01/08/2013	REVISÃO GERAL CONFORME REUNIÃO 31/07/2013	MSTC
B	01/08/2013	REVISÃO GERAL CONFORME REUNIÃO 31/07/2013	MSTC
A	05/06/2013	REVISÃO GERAL MAIO/2013	MSTC

MSTC ENGENHARIA LTDA
e-mail : mstc@mstc.com.br
telefax: (21) 2509-3177

CONTRATANTE:
MINISTÉRIO PÚBLICO FEDERAL
PROCURADORIA REGIONAL DA REPÚBLICA - 2ª REGIÃO

TÍTULO:
ASSESSORIA DE OBRAS E PROJETOS
Avenida Almirante Barroso, 54 - 18º PAVIMENTO

FASE:
AR CONDICIONADO_PROJETO EXECUTIVO

DESENHO:
QUADROS ELÉTRICOS E UNIFILAR - 18º PAVIMENTO

RESPONSÁVEL:		MATRÍCULA:	DESENHO:
MSTC ENGENHARIA LTDA.		CREA/RJ-92-2-00646-D	PATRICIA EWELYN
ESCALA: INDICADA	DATA: 26/04/2013	FOLHA: 004 / 005	ARQUIVO: MSTC_PRR2_AC_PE_18ºPAV_004_REV D

(A1) 00 x 00 (A1)

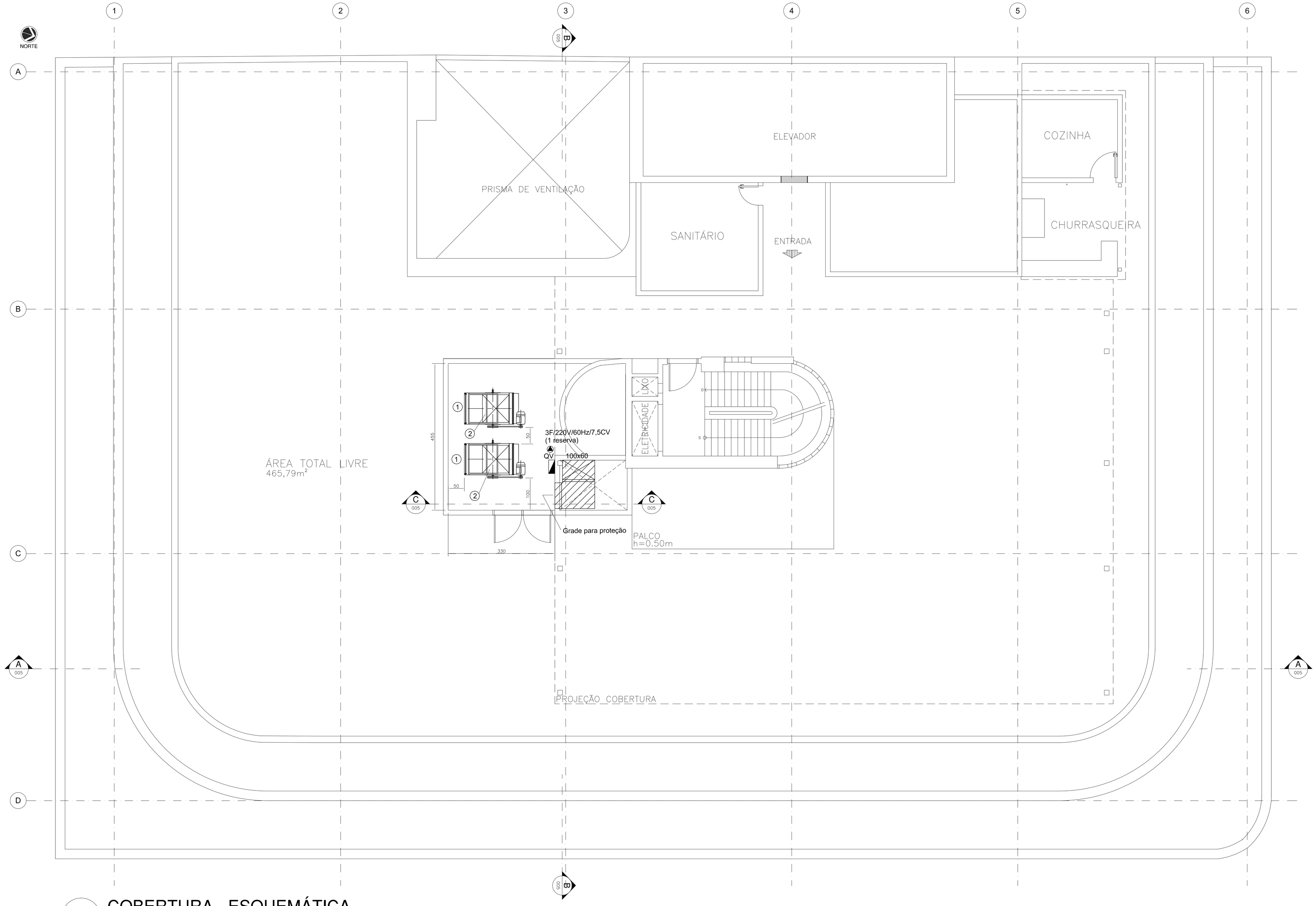

COBERTURA - ESQUEMÁTICA

ESCALA 1:100

LISTA DE MATERIAL

ITEM	QTD.	DESCRICAO
1	02	EXAUSTOR CENTRÍFUGO DE DUPLA ASPIRAÇÃO, VAZÃO 19.030m3/h, PRESSÃO ESTÁTICA 40mmCA.
2	02	DAMPER DE SOBREPRESSÃO 80x80cm.

NOTAS:

1– DIMENSÕES EM cm, QUANDO NÃO ESPECIFICADA A UNIDADE.
2– VAZÕES ENTRE PARENTESES, EM m3/h.
3– DUTOS DE AR CONDICIONADO E EXAUSTÃO DE SANITÁRIOS SERÃO EM CHAPA DE AÇO GALVANIZADA NAS BITOLAS RECOMENDADAS PELA ABNT, SENDO AS DE AR CONDICIONADO, ISOLADOS TERMICAMENTE COM MANTA E ISOLAMENTO TÉRMICO FLEXÍVEL NA COR PRETA EM ESPUMA ELASTOMÉRICA E ESTRUTURA CELULAR FECHADA. REF. MANTAS DE ARMAFLEX CONFORME CADERNO DE ESPECIFICAÇÕES TÉCNICAS.
4– O INSTALADOR DEVERÁ CHECAR OS ESPAÇOS DISPONÍVEIS ANTES DA AQUISIÇÃO DOS EQUIPAMENTOS
5– PARA COMPLEMENTAÇÃO VER CADERNO DE ESPECIFICAÇÕES TÉCNICAS.
6– A PARTIDA DE FUNCIONAMENTO DOS EXAUSTORES DOS SANITÁRIOS NA COBERTURA DEVERÁ SER INTERTRAVADA COM A PARTIDA DO EQUIPAMENTO DE AR EXTERIOR DENTRO DA SALA DE MÁQUINAS CONFORME QUADRO DE PROTEÇÃO E CONTROLE.

SIMBOLOGIA:

- DUTO EM CHAPA DE AÇO GALVANIZADO ISOLADO TERMICAMENTE
- DUTO EM CHAPA DE AÇO GALVANIZADO SEM ISOLAMENTO TÉRMICO
- TUBULAÇÃO DE COBRE SISTEMA VRF
- RALO
- DRENO EM PVC BRANCO (COLA) ISOLADO COM BORRACHA ESPONJOSA
- DUTO FLEXÍVEL ø8"

WILLIAM JOSÉ CHARTOUNI
CREA–RJ – 84–1–00141–4D
AUTOR DO PROJETO

REV./NUM.	DATA	ASSUNTO	VISTO
D	19/11/2013	REVISÃO GERAL CONFORME SOLICITAÇÃO DE SISTEMAS BACKUP DE 14/11/2013	MSTC
C	01/08/2013	REVISÃO GERAL CONFORME REUNIÃO 31/07/2013	MSTC
B	04/07/2013	REVISÃO GERAL JULHO/2013	MSTC
A	05/06/2013	REVISÃO GERAL MAIO/2013	MSTC

MSTC ENGENHARIA LTDA
e-mail : mstc@mstc.com.br
telefax: (21) 2509-3177

CONTRATANTE:
MINISTÉRIO PÚBLICO FEDERAL
PROCURADORIA REGIONAL DA REPÚBLICA - 2ª REGIÃO

TÍTULO:
ASSESSORIA DE OBRAS E PROJETOS
Avenida Almirante Barroso, 54 - COBERTURA

FASE:
AR CONDICIONADO_PROJETO EXECUTIVO

DESENHO:
COBERTURA E INFRAESTRUTURA

RESPONSÁVEL:	MATRÍCULA:	DESENHO:
MSTC ENGENHARIA LTDA.	CREA/RJ-92-2-00646-D	PATRICIA EWELYN

ESCALA:	DATA:	FOLHA:	ARQUIVO:
INDICADA	22/01/2013	001 / 003	MSTC_PRR2_AC_PE_COB_001_REV D

15/01/13 - 14:24:00

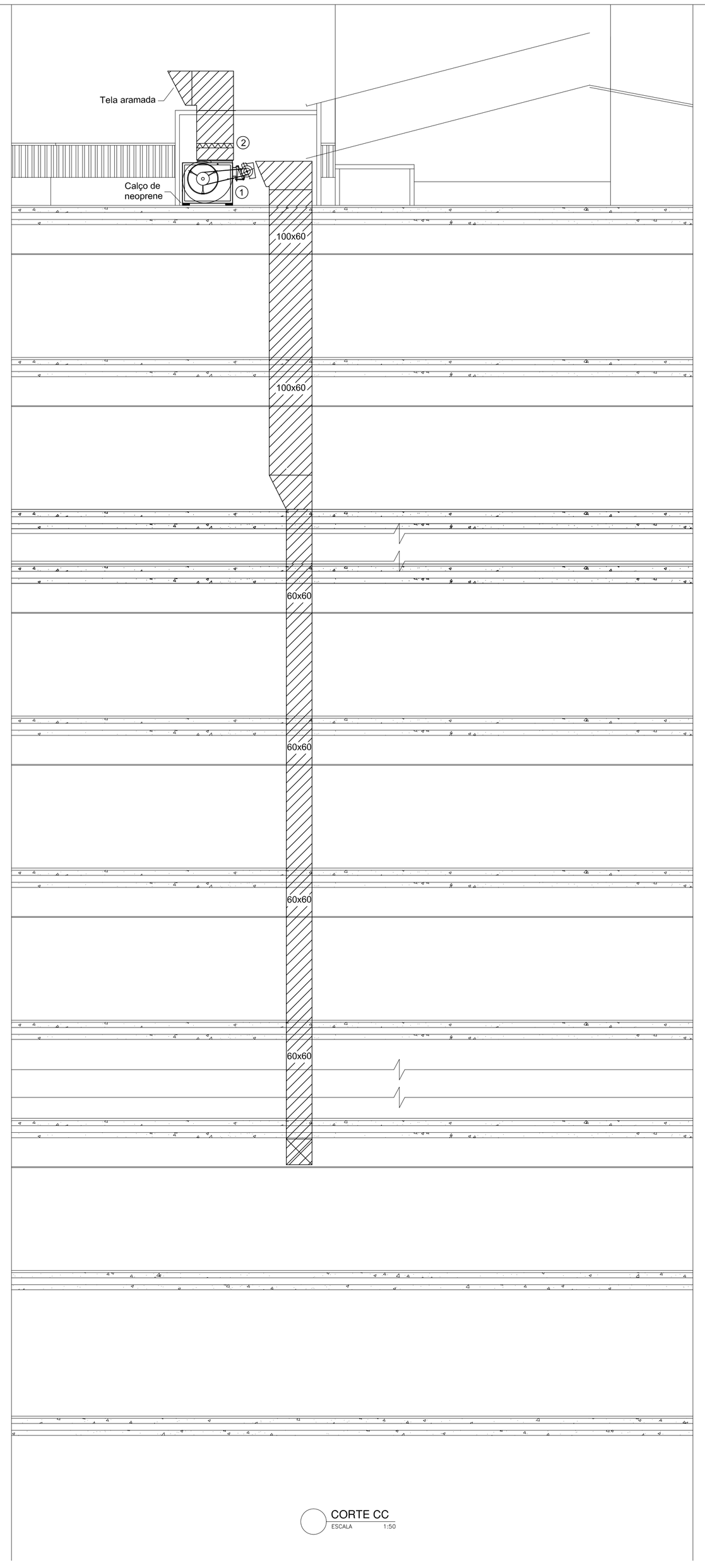

CORTE CC
ESCALA 1:50

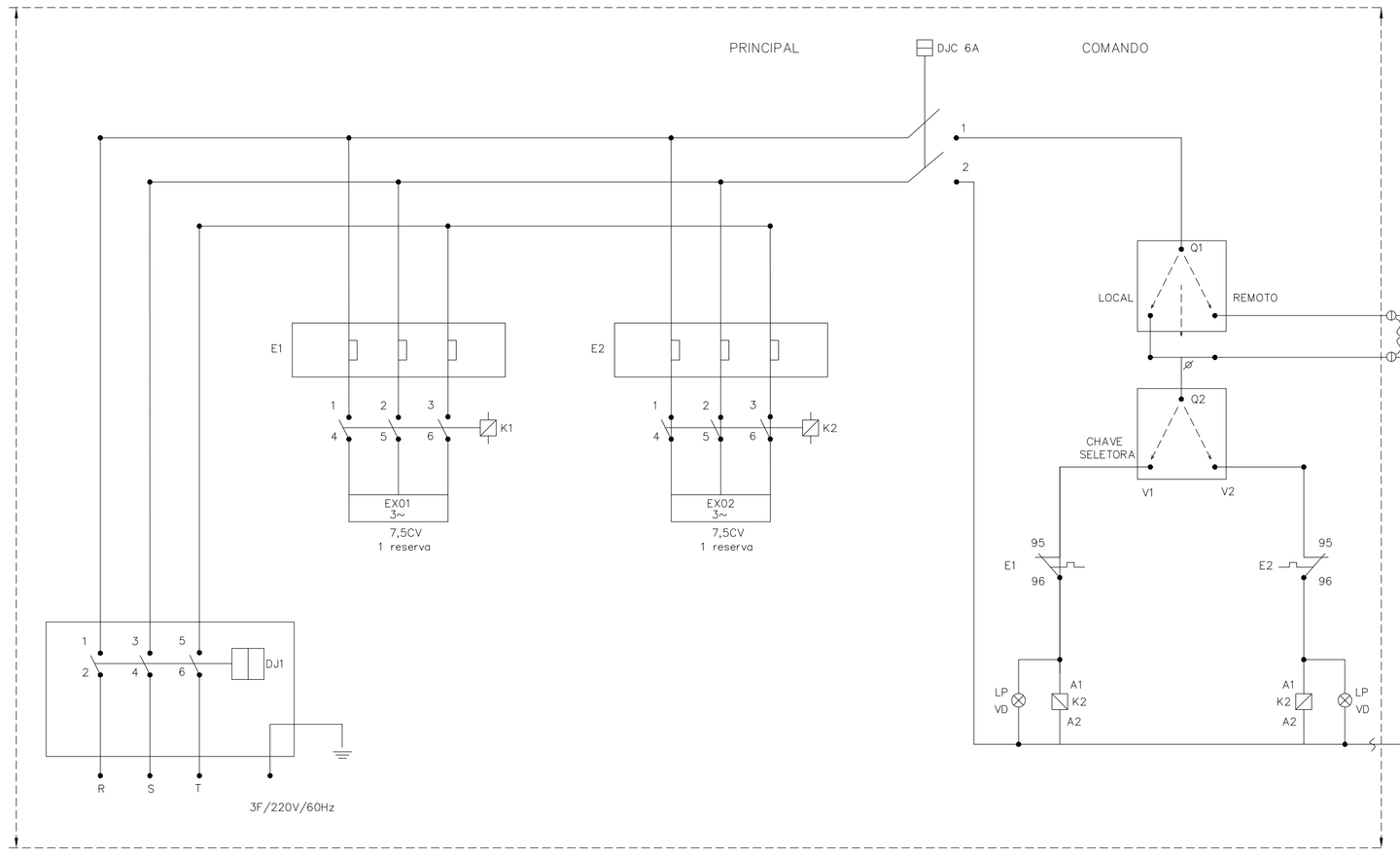

SIMBOLOGIA:

K1, K2 – CONTATOR DO EXAUSTOR
E1, E2 – RELÉ TÉRMICO
DG – DISJUNTOR GERAL 3F/220V/60Hz(30A)
Q1 – SECCIONADORA 3 POSIÇÕES SEM RETORNO POR MOLA
Q2 – SECCIONADORA 2 POSIÇÕES SEM RETORNO POR MOLA
EX–01, EX–02 – MOTOR EXAUSTOR
DJC – DISJUNTOR DE COMANDO 2F/220V/60Hz
BO – INTERRUPTOR DE TECLA COM LÂMPADA 110/250V(10 ou 15A)
LP – LÂMPADA PILOTO VERDE 220VAC/60Hz

—— —— – LIGAÇÃO DE CAMPO EXTERNA

QUADRO ELÉTRICO DE COMANDO REMOTO
SEM ESCALA

LISTA DE MATERIAL

ITEM	QTD.	DESCRICAO
1	02	EXAUSTOR CENTRÍFUGO DE DUPLA ASPIRAÇÃO, VAZÃO 19.030m3/h, PRESSÃO ESTÁTICA 40mmCA.
2	02	DAMPER DE SOBREPRESSÃO 80x80cm.

NOTAS:

1– DIMENSÕES EM cm, QUANDO NÃO ESPECIFICADA A UNIDADE.
2– VAZÕES ENTRE PARENTESES, EM m3/h.
3– DUTOS DE AR CONDICIONADO E EXAUSTÃO DE SANITÁRIOS SERÃO EM CHAPA DE AÇO GALVANIZADA NAS BITOLAS RECOMENDADAS PELA ABNT, SENDO AS DE AR CONDICIONADO, ISOLADOS TERMICAMENTE COM MANTA E ISOLAMENTO TÉRMICO FLEXÍVEL NA COR PRETA EM ESPUMA ELASTOMÉRICA E ESTRUTURA CELULAR FECHADA. REF. MANTAS DE ARMAFLEX CONFORME CADERNO DE ESPECIFICAÇÕES TÉCNICAS.
4– O INSTALADOR DEVERÁ CHECAR OS ESPAÇOS DISPONÍVEIS ANTES DA AQUISIÇÃO DOS EQUIPAMENTOS
5– PARA COMPLEMENTAÇÃO VER CADERNO DE ESPECIFICAÇÕES TÉCNICAS.
6– A PARTIDA DE FUNCIONAMENTO DOS EXAUSTORES DOS SANITÁRIOS NA COBERTURA DEVERÁ SER INTERTRAVADA COM A PARTIDA DO EQUIPAMENTO DE AR EXTERIOR DENTRO DA SALA DE MÁQUINAS CONFORME QUADRO DE PROTEÇÃO E CONTROLE.

SIMBOLOGIA:

DUTO EM CHAPA DE AÇO GALVANIZADO SEM ISOLAMENTO TÉRMICO

WILLIAM JOSÉ CHARTOUNI
CREA–RJ – 84–1–00141–4D
AUTOR DO PROJETO

REV./NUM.	DATA	ASSUNTO	VISTO
D	19/11/2013	REVISÃO GERAL CONFORME SOLICITAÇÃO DE SISTEMAS BACKUP DE 14/11/2013	MSTC
C	01/08/2013	REVISÃO GERAL CONFORME REUNIÃO 31/07/2013	MSTC
B	01/08/2013	REVISÃO GERAL CONFORME REUNIÃO 31/07/2013	MSTC
A	05/06/2013	REVISÃO GERAL MAIO/2013	MSTC

MSTC ENGENHARIA LTDA
e-mail : mstc@mstc.com.br
telefax: (21) 2509-3177

CONTRATANTE:
MINISTÉRIO PÚBLICO FEDERAL
PROCURADORIA REGIONAL DA REPÚBLICA - 2ª REGIÃO

TÍTULO:
ASSESSORIA DE OBRAS E PROJETOS
Avenida Almirante Barroso, 54 - COBERTURA

FASE:
AR CONDICIONADO_PROJETO EXECUTIVO

DESENHO:
COBERTURA E INFRAESTRUTURA

RESPONSÁVEL:		MATRÍCULA:	DESENHO:
MSTC ENGENHARIA LTDA.		CREA/RJ-92-2-00646-D	PATRICIA EWELYN
ESCALA: INDICADA	DATA: 26/04/2013	FOLHA: 003/003	ARQUIVO: MSTC_PRR2_AC_PE_COB_003_REV D

00 594 x 420 (A1)